平成19年度全国高等学校総合体育大会バドミントン競技　2007青春佐賀総体
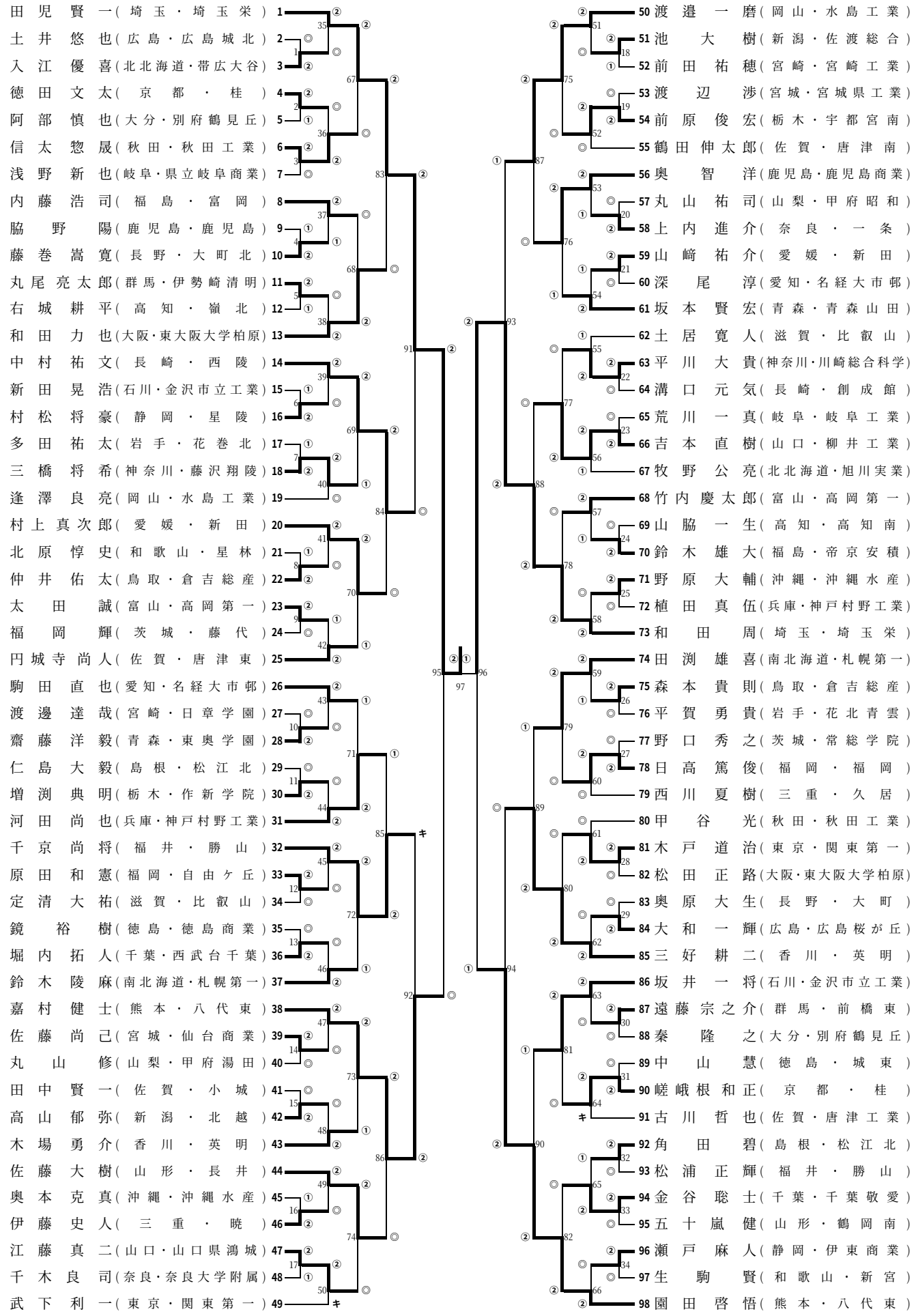
男子シングルス